2010

Mobil auf Treppen und Stufen

Treppen Trans
Stair Chair

Mobile on Steps and Stairs

Treppenkuli Standard
Stairmate Standard

Treppenkuli Public
Stairmate Major

Evac Skate
Evac Skate

Typ SA-2
Type SA-2

sichere Befestigung des Rollstuhls am Treppenkuli
safely attaching the wheelchair with a clamp on each side...

Treppenkuli Standard SA-2
Stairmate Standard SA-2

Mit dem Treppenkuli ist das Überwinden von Treppen - im Freien oder im Haus - kein Problem mehr. Von nur einer Hilfsperson geführt erklimmen die Raupen des Treppenkulis gerade Treppen bis zu einer Steigung von 35°, ohne Kraftanstrengung, vollkommen sicher.

The Stairmaite is an easy to use, portable wheelchair lift designed to attach under most manual wheelchairs. Stairmate's powerful motor allows a small attendant to safely transport a larger passenger up and down stairways. Stairmate is suitable for indoor or outdoor use in public buildings and private homes. An affordable and reliable portable access solution.

Merkmale / *Features*

- paßt zu fast allen Rollstühlen mit Schubgriffen (Erwachsene / Kinder)
  attaches to most standard wheelchairs with push handles (adult / child)
- Trägt 130 kg Gewicht bis zu ca. 30 Etagen hoch
  powered to carry 285 lbs (130 kg) up approximately 30 floors
- auf Innen- wie auch auf Außentreppen einzusetzen
  use on virtually any indoor or outdoor stairway
- robuste, selbsttragende Konstruktion
  stable and self-supporting
- langlebige Raupenbänder greifen sicher an den Treppenstufen
  durabel tracks, grip stairs securely
- abnehmbare Bedienungsgriffe ermöglichen kompakte Lagerung und leichten Transport
  detachable support handle for compact storage and easy transport
- Schnellverschluß-Sicherheitsgurt
  Quick-release safety belt
- durch Schlüsselschalter Bedienung nur für autorisierte Personen möglich
  Key switch restricts use to authorized persons
- inkl. wieder aufladbare Batterien und Ladegerät
  Rechargeable batteries and charger

Ausgangsposition:
Start position;

Den Rollstuhl über den Treppenkuli fahren...
Move the wheelchair across Stairmate...

den Rollstuhl verriegeln...
attach Stairmate to the wheelchair...

den Sicherheitsgurt anlegen ...
fasten the seat belt ...

kippen und an die Treppe fahren...
recline the passenger and move him to the stairway...

Klettervorgang starten.
begin to ascend or descend stairs .

Vorteile / *Benefits*

- wirtschaftlicher als Treppenlifte und Fahrstühle
  Economical compared to stairway lifts and elevators
- kann innerhalb eines Gebäudes an verschiedenen Treppen eingesetzt werden
  can be used on various stairways within a building
- Einsatz auch bei Stromausfall oder falls keine Energiequelle verfügbar ist
  can be used, when electical power fails or is not available
- leichtes Verstauen, wenn nicht im Einsatz
  easily stores in a secure area when not in use
- nur minimale Wartung nötig
  requires minimal maintenance
- sofort einsatzbereit
  available immediately

Treppenkuli Standard SA-S
Stairmate Standard SA-S

Ausführung wie Typ SA-2, jedoch
Designed as type SA-2, but

- trägt 150 kg Gewicht bis zu ca. 30 Etagen hoch)
  carries 150 kg capacity up to 30 levels)
- äußerst geringer Wenderadius auf Treppenpodesten von 970 x 970 mm
  very less space needed to turn on small stair landings of 970 x 970 mm

Zubehör / *Accessories*

spezielle Juniorplattform (ebenfalls für Typ SA-2) für Kinder- oder Sportrollstühle siehe Rückseite
special Juniorplatform (for Type SA-2, too) for childred-wheel-chairs or sportchairs, have a look at the back side.

Typ SA-S
Type SA-S

Platzbedarf auf Treppenabsätzen (abhängig von Treppenbreite):

*Neccessary space at stair landings **(depending on width of stairs)**:*

SA-2

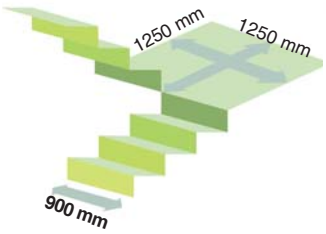

SA-S

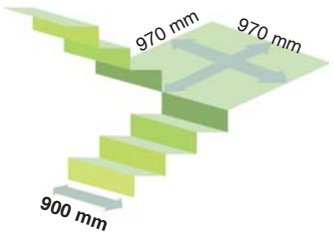

Lieferumfang
Set of equipment supplied

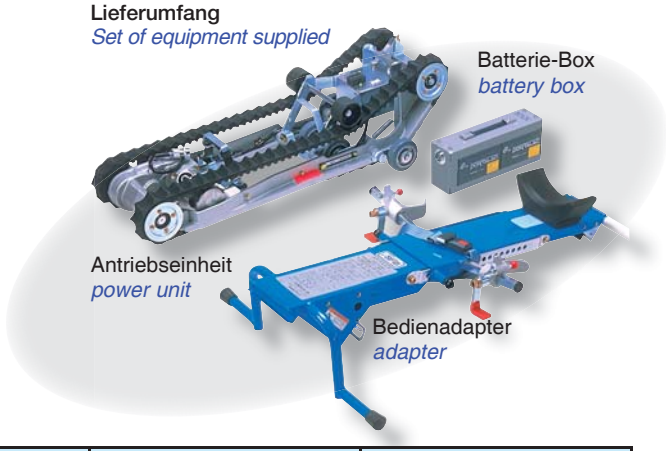

Type	Typ		SA-2	SA-S
capacity	Traglast	kg	130	150
measurements	Maße L x B x H	mm	1468 x 636 x 922	1453 x 644 x 1011
weight	Leergewicht	kg	54	59
power	Motorleistung	DC-E-Motor	12 V / 30 A	12 V / 80 A
		wasserdicht		
battery	Batterie		2 x 6 V / 20 Ah	2 x 6 V / 20 Ah
speed	Geschwindigkeit			
upstairs	aufwärts		6,45 m / min.	6,1 m / min.
downstairs	abwärts		8,81 m / min.	10,7 m / min.
stair angle	Treppensteigung	max.	35°	35°
brakes	Bremsen		elektro-magnetisch	elektro-magnetisch
battery load controll	Batterieentladeanzeige		inkl.	inkl.
Order-No.	Artikel-Nr.		330.100	330.500
accessories:	Zubehör:			
autom. charger	autom. Ladegerät		12 V / 2,5 A	
		Order-No. / Artikel-Nr.	333.252	
Junior-platform	Junior-Plattform	Order-No. / Artikel-Nr.	135.331	

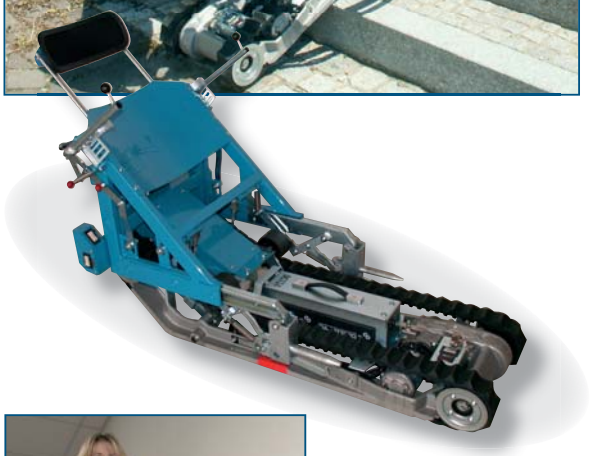

Treppenkuli Stairmax

STAIRMAX ist eine einzigartige und kostengünstige mobile Lifthilfe für aktive Rollstuhlfahrer, die ein Befahren von geraden Treppen mit Absatz (Podest) im eigenen Rollstuhl ohne fremde Hilfe ermöglicht. Sämtliche Funktionen ergeben sich durch Einziehen und Ausfahren des Raupenantriebes unter dem adaptierten Rollstuhl. Das Wenden am Podest erfolgt einfach mit den Antriebsrädern des Rollstuhles. Optische und bauliche Veränderungen im Treppenhaus sind nicht notwendig - daher auch keinerlei Genehmigungen erforderlich.

Jeder aktive Rollstuhlfahrer findet einen sicheren und zuverlässigen Partner mit dieser batteriebetriebenen Lifthilfe. Der technische Aufbau und die Bedienung sind einfach. Sicherheit war bei der Konstruktion oberstes Gebot. Traglast: 130 kg

The STAIRMAX is a unique and cost saving mobile lifting aid for active wheelchair drivers, which enables them to ride up straight stairs with landing in their own wheelchair without outside help. All functions can be carried out by means of pulling in and pulling out the track-laying device underneath the adapted wheelchair. Turning round on the landing is achieved by means of the drive wheels.

No optical and architectural changes in the staircase have to be made - thus eliminating the need for building permits.

Every active wheelchair driver will find a safe and reliable partner in this battery-run lifting device.

Capacity: 130 kg

Treppen Trans / *Stair Chair*

Der Treppen Trans ermöglicht gehbehinderten Menschen mit Schwierigkeiten auf Stufen das problemlose Überwinden von Treppen. Geführt von einer Hilfsperson erklettert der Treppen Trans mühelos gerade Treppen bis zu 35°.

The Stair Chair provides easy ride up and downstairs to people who are handicaped in climbing stairs. Guided by only one person Stair Chair climbes straight stairs up to a max. stair angel of 35°.

Minimale Treppenmaße:
Minimum stair dimensions:

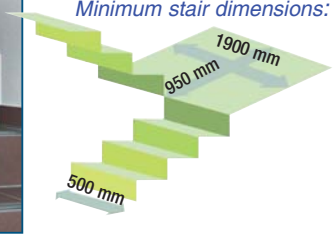

Vorteile / *Benefits*

- mobil einsetzbar
  mobil to be used at various stairs
- platzsparend zusammenlegbar
  collapsable - small enough for nearly any trunk
- ideal für Altenheime, Krankenhäuser oder den privaten Gebrauch
  ideal for old people homes, hospitals or private use

capacity	Traglast kg	130
measurements	Maße L x B x H mm	1321 x 415 x 908
measurements collapsed	Maße zusammengelegt mm	1080 x 415 x 510
weight	Leergewicht kg	59
speed upstairs	Geschwindigkeit aufwärts	7,7 m / min.
downstairs	abwärts	11,9 m / min
stair angle max.	Treppensteigung max.	35°
magnetic brake	Magnet-Bremse	elektromagn.
battery	Batterie inkl.	1 x 12 V / 17 Ah
battery capacity	Fahrzeit/Batterie-Ldg. min.	180 m aufwärts upstairs
accessories:	**Zubehör:**	
autom. charger	autom. Ladegerät	12 V / 2,5 A

Schnelle und sichere Evakuierung im Notfall!
Safe, reliable und fast emergency evacuation!

Evac Skate / *Evac Skate*

Der Evac Skate ist entwickelt worden, um behinderte oder verletzte Personen im Katastrophenfall schnell und sicher treppabwärts zu bringen. Sein patentiertes Geschwindigkeitsregulier- und Bremssystem ermöglicht es selbst schmächtigen Personen, große Passagiere zu evakuieren.

Im Katastrophenfall wie Erdbeben oder Feuer dürfen Fahrstühle und Lifte nicht benutzt werden. Dadurch können Personen mit eingeschränkter Beweglichkeit „in der Falle" sitzen. Der Evac Skate bietet den Ausweg in die Sicherheit.

The Evac Skate is an evacuation device used to move people with a disability or injury down stairways quickly and safely during an emergency. It's patented speed governor and braking system allows a small attendant to easily evacuate a larger passenger.

In an emergency such as a fire or an earthquake, elevators should not be used. People with limited mobility may be trapped. Evac Skate provides a lifeline to safety.

Zusammen-gelegt platzsparend zu verstauen
Easily to store when not in use

Schrank / *Cabinet*
zur Lagerung des Evac Skate
Storage of Evac Skate
Artikel-Nr. *Order-No.* 333.150

Merkmale / *Features*

- schneller und leichter Aufbau für sofortigen Einsatz
  Quick and easy set up for immediate use.
- Traglast bis 136 kg
  Carries up to 136 kg
- durch das Eigengewicht des Passagiers bewegt sich das Gerät abwärts, während die automatische Gesch windigkeitskontrolle wirkt.
  Passengers weight moves unit down stairs, while the governor controls speed
- automatische Sicherheitsbremse stoppt auch auf der Treppe
  Failsafe brake brings unit to a complete stop automatically
- verstellbare Sicherheitsgurte
  Adjustable safety straps
- stabil und robust
  Stable and self-supporting
- Die Gestaltung des Sitzes erlaubt leichtes Umsetzen vom Rollstuhl in den Evac Skate
  Unique seat design allows easy transfer from wheelchair
- langlebige Raupenbänder greifen sicher an den Stufen
  Durable tracks grip stairs securely
- Die gute Grifffähigkeit der Raupenbänder ist unabhängig vom Material der Treppe.
  The track grip the stairs, regardless of the stair contruction material

capacity	Traglast	kg	135
measurements	Maße L x B x H	mm	1310 x 426 x 810
measurements collapsed	Maße zusammengelegt	mm	1100 x 426 x 270
weight	Leergewicht	kg	21
speed	Geschwindigkeit		1,1 m / sec.
stair angle max.	Treppensteigung	max.	40°
Order-No.	Artikel-Nr.		333.200

Vorteile / *Benefits*

- ermöglicht schnelle und sichere Evakuierung im Notfall
  Provides quick an safe emergency evacuation
- kein Tragen der gehandikappten Personen durch Kraftaufwand
  No hand carrying of mobility impaired persons
- Selbst zierliche Personen können schwergewichtigere Passagiere befördern
  Small attendants can easily move heavier passengers
- einfach zu verstauen
  Easily stores in a secure area when not in use
- nur minimale Wartung nötig
  requires minimal maintenance

Minimale Treppenabsatzmaße
Minimum stair landing dimensions

Treppenkuli Public / *Stairmate Major*

Der Treppenkuli Public transportiert alle Typen von manuellen oder elektrischen Rollstühlen über Treppen! Er bietet eine sichere, bequeme und wirtschaftliche Lösung, wo das Überqueren von Treppen ein Hinderniss bedeutet. Er ist unentbehrlich in öffentlichen Gebäuden wie Schulen, Universitäten, Bahnhöfen, Museen etc. Seine Bedienung ist sicher und einfach.

The Stairmate Major carries all types of wheelchairs! It is the world's only portable inclined plattform lift. It provides instant, affordable accessibility where stairways are a barrier. The unique platform design will accomodate all types of wheelchairs including power, child sports and conventional adult wheelchairs. Stairmate Major is ideal for public and residential buildings. It's simple to operate, robust and incorporates many safety features.

Features / Merkmale

- Große Transportplattform geeignet für fast alle Rollstühle, einschließlich Sport- und Elektro-Rollstühle
  Large platform will accommodate virtually any wheelchair, including electric and sports chairs
- Eingebaute, rutschfeste Auffahrrampe
  Integrated non-slip loading ramp
- Kraftvoller Doppelmotor schafft bis zu 200 kg Traglast
  Powerful dual motors carry up to 440 lbs (200 kgs)
- Sowohl auf Innen- als auch Außentreppen einsetzbar
  Operates on indoor and outdoor stairways
- Wiederaufladbare Batterie und Ladegerät im Lieferumfang enthalten
  Incl. rechargeable battery and charger
- Breite, doppelte Raupenbänder greifen sicher auf den Stufen
  Wide double tracks securely grip stairs
- Große Räder ermöglichen leichtes Manövrieren auf den Treppenabsätzen
  Large wheels allow easy travel across landings between stair flights
- Eingebaute Sicherheitsgurte für Rollstuhl und Passagier
  Integrated tie-down straps and seatbelt hold wheelchair securely on platform
- Verstellbare Kopfstütze
  Adjustable headrest
- Einfache, leichte Bedienung
  Simple, easy to use controls
- Solides, wirtschaftliches Design
  Robust commercial design

Vorteile / *Benefits*

- Wirtschaftlich im Vergleich zu Aufzügen oder maßgeschneiderten Treppenliften
  Economical compared to elevators and custom designed wheelchair lifts
- Benötigt keine baulichen Änderungen, keine Installationserlaubnis oder Lizenzen
  Requires no building renovations, no installation per its or licenses
- Kein Verringern der Treppenbreite durch fest eingebauten Lift
  No permanent impact on stairway egress width
- An verschiedenen Treppen eines Gebäudes einsetzbar
  A single unit provides access into many buildings
- nur minimale Wartung nötig
  requires minimal maintenance
- Einsatz auch bei Stromausfall und in Notfällen möglich
  Great backup system for evacuation if power fails

capacity	Traglast	kg	200
measurements	Maße L x B x H	mm	1258 x 757 x 1290
weight	Leergewicht	kg	115
power	Motorleistung	V / W	24 / 400
speed upstairs	Geschwindigkeit aufwärts		6,4 m / min.
downstairs	abwärts		9,5 m / min
stair angle max.	Treppensteigung	max.	35°
platform angle	Plattformneigungswinkel		40°
loading ramp angle	Rampenneigungswinkel		9°
crawler (2 pcs)	Raupengummis	(2St.)	51 mm breit width
wheels	Räder		
front wheels surveilling	Frontrad (1) lenkbar	Ømm	125
back wheels	Hinterräder (2) starr	Ømm	150
brakes	Bremse		elektro-magnetisch
battery	Trockenbatterie	inkl.	2 x 12 V / 24 A
battery capacity	Fahrzeit/Batterie-Ldg.	min.	30 / unter Last loaded
charging time (hrs)	Ladezeit	Std.	8
battery load controll	Ladeanzeiger		inkl.
incl. autom. charger	inkl. autom. Ladegerät		24 V / 4 Ah
Order-No.		Artikel-Nr.	333.120

Treppenkuli Public / *Stairmate Major*

einzigartig auf der Welt!
not to compare to anything all over the world!

Batterie-Antrieb
Der Antrieb wird durch 24 V wiederaufladbare Batterien versorgt.

Battery Powered
Power ist provided by 24 volt rechargeable battery for complete portability.

Lastplattform
Die große Lastplattform ist für alle Rollstuhlmodelle - auch Sportrollstühle - geeignet.

Platform
Large platform accommodates virtually any wheelchair, including electric models and sport chairs.

Rollstuhl-Sicherungsgurte
Der Rollstuhl wird durch vier Sicherungsgurte fest in Position gehalten.

Wheelchair Tie-Down Straps
Wheelchair is securely attached to platform with 4 adjustable tie-down straps.

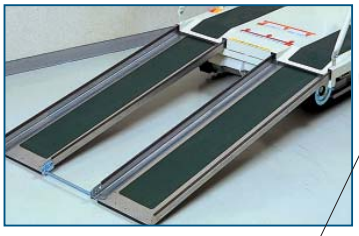

Laderampe
Die integrierte Laderampe mit rutschfester Oberfläche ermöglicht leichtes Auffahren.

Loading-Ramp
An integrated loading ramp with non-skid surface makes wheelchair boarding easy.

Sicherheitsgurt
Elektrisch einrastender Gurt zur Sicherung der Passagiere. Der Treppenkuli Public kann nur fahren, wenn der Gurt geschlossen ist.

Seat Belt
Electrically interlocked seatbelt provides additional passenger security. Stairmate Major will not operate unless seatbelt is fastened.

Kopfstütze
verstellbar.

Headrest
Adjustable for passenger comfort.

Standbremse
Die elektrisch wirkende Standbremse gibt beim Auffahren über die Laderampe sicheren Halt.

Parking Brake
Electrically activates parking brake ensures stability during boarding.

Bedienpult
Einfach arbeitende Bedienschalter inkl. Batterie-Entladekontrolle und Schlüsselschalter nur für autorisiertes Bedienpersonal.

Control Panel
Simple operating controls include a battery charge indicator and a key switch to prevent unauthorized use.

Fahrrollen
Die Räder erlauben leichtes Verschieben auf Treppenabsätzen oder Fluren.

Auxiliary Wheels
Wheels allow easy travel across landings and between flights of stairs.

Raupenbänder
Die Gummi-Raupenbänder sind durch Stahlkörper verstärkt und langlebig. Sie greifen an allen Arten von Treppen unterschiedlichsten Materials

Tracks
Rubber tracks are steel-reinforced to ensure strength and durability. The unique tread design grips all types of stair designs and materials.

Hydraulischer Hub
Eine kraftvolle Hydraulik bringt die Ladeplattform in die für die Treppenneigung richtige Position.

Hydraulic Leveling
A powerful hydraulic piston adjusts the qheelchair platform position for travel on the stairs.

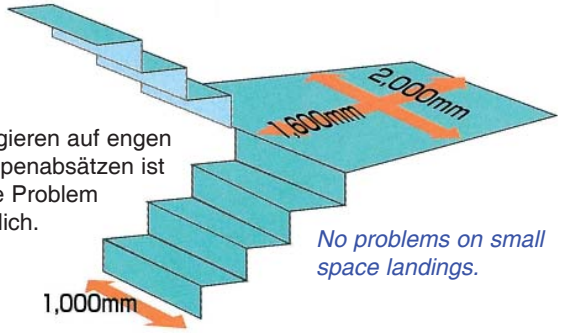

Rangieren auf engen Treppenabsätzen ist ohne Problem möglich.

No problems on small space landings.

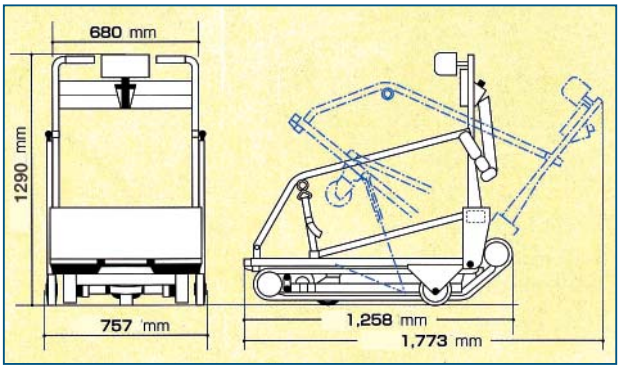

Typ SA-2 mit Junior-Platform
Type SA-2 with junior-platform

Juniorplattform für Kinder- und Sportrollstühle

Junior-Platform for Children-Wheelchairs and Sport Chairs

- aufsetzbar an Treppenkuli Standard Typ SA-2 oder SA-S. **Bitte bei Bestellung angeben.**
  attachable on Stairmate Standard Typ SA-2 or SA-S. ***Give us details when ordering.***

Für Kinder-Rollstühle steht die einhängbare Junior-Plattform zur Verfügung.

Optionable Junior-Platform suitable for small children-wheelchairs.

Artikel-Nr. *Order-No.* 135.331

Ermittlung der Treppensteigung
Measuring stair-angle

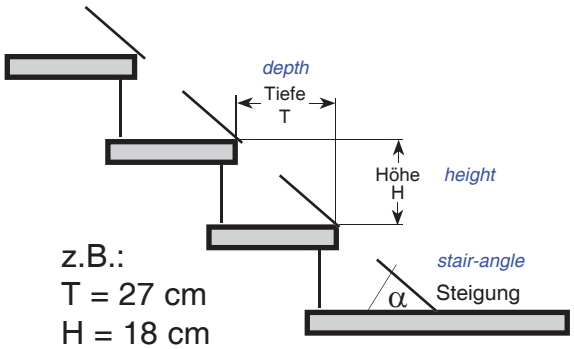

z.B.:
T = 27 cm
H = 18 cm

Grad	Tangens 0° ... 45°							Grad
	Minuten für Tangens							
	0'	10'	20'	30'	40'	50'	60'	
30	0,5774	0,5812	0,5851	0,5890	0,5930	0,5969	0,6009	59
31	0,6009	0,6048	0,6088	0,6128	0,6168	0,6208	0,6249	58
32	0,6249	0,6289	0,6330	0,6371	0,6412	0,6453	0,6494	57
33	0,6494	0,6536	0,6577	0,6619	0,6661	0,6703	0,6745	56
34	0,6745	0,6787	0,6830	0,6873	0,6916	0,6959	0,7002	55
35	0,7002	0,7046	0,7089	0,7133	0,7177	0,7221	0,7265	54
36	0,7265	0,7310	0,7355	0,7400	0,7445	0,7490	0,7536	53
37	0,7536	0,7581	0,7627	0,7673	0,7720	0,7766	0,7813	52
38	0,7813	0,7860	0,7907	0,7954	0,8002	0,8050	0,8098	51
39	0,8098	0,8146	0,8195	0,8243	0,8292	0,8342	0,8391	50
40	0,8391	0,8441	0,8491	0,8541	0,8591	0,8642	0,8693	49
41	0,8693	0,8744	0,8796	0,8847	0,8899	0,8952	0,9004	48

› $\tan \alpha = \frac{H}{T} = \frac{18}{27} = 0{,}666$ › ca. 33° 40'

Überreicht durch *presented by:*